«ЗНАКОМИМСЯ С ИНЖЕКТОРНЫМ ДВИГАТЕЛЕМ»

Проект по автомобилям 2 курс
группа « Исследователи »

Проблемный вопрос:

- В чём преимущество инжекторного двигателя?

Цели исследования:

- Понять как работает инжекторный двигатель
- Понять что упрощено у инжекторного двигателя по сравнению с карбюраторным двигателем

мощность двигателя с инжекторным (электронным) впрыском топлива выше, чем у двигателя аналогичного рабочего объема с карбюратором. Инжекторный двигатель экологичней и меньше потребляет топлива

Работа инжекторного двигателя

Работа карбюраторного двигателя

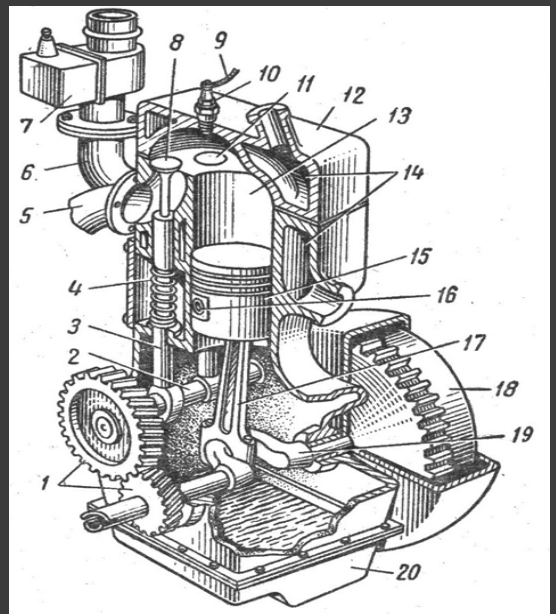

Рис. 4. Схема устройства одноцилиндрового карбюраторного двигателя:

1 — шестерни привода распределительного вала, *2* — распределительный вал, *3* — толкатель, *4* — пружина, *5* — выпускная труба, *6* — впускная труба, *7* — карбюратор, *8* — выпускной клапан, *9* — провод, *10* — свеча зажигания, *11* — впускной клапан, *12* — головка цилиндра, *13* — цилиндр, *14* — водяная рубашка, *15* — поршень, *16* — поршневой палец, *17* — шатун, *18* — маховик, *19* — коленчатый вал, *20* — поддон картера

Выводы:

- В ходе изучения проекта мы исследовали и изучали инжекторный двигатель. И по окончанию изучения проекта мы смогли ответить что инжекторный двигатель гораздо современней карбюраторного двигателя и он легче в эксплуатации.

Источники информации:

- Лекции по курсу предмета Автомобили
- Специальная литература по предмету